ADIFORM®

Alles voor ESD-veilig werken

Ioniseer apparatuur

Óók voor:

- **Werktafels “OP MAAT”**
- **Hoogte verstelbare werktafels**
- **Schuifladekasten en indelingen**
- **Stoelen**
- **Trolleys**
- **Werkbanken**

Wij doen nog aan ouderwetse service!

De inrichting van elektronica werkplaatsen en de op te stellen controleprogramma's moeten voldoen aan de in de **IEC 61340-5-1** gestelde richtlijnen. Deze voorziet o.a. in een continue controle van het algehele elektrostatisch potentiaal en daarmee vermijding van ongewenste elektrostatische ontladingen.

Op grond van alle ervaringen die we inmiddels met ons allen hebben opgedaan, kunnen we zeggen dat elektrostatische opladingen niet in zijn geheel zijn te vermijden. Wél kunnen we d.m.v. verantwoord werkplaatsontwerp met een gecontroleerd productieproces, de effecten en consequenties van elektrostatische ontladingen zo veel mogelijk minimaliseren.

In deze productbrochure vindt u diverse producten, die u daarbij kunnen helpen.

Heeft u echter nog vragen of wilt u vrijblijvend advies van onze productspecialist, neem dan gerust contact met ons op.

Core Insight Ionisiergeräte / *Core Insight ionizers*

WARTUNGSFREI / *MAINTENANCE-FREE*

Die Ionisiergeräte von Core Insight sind wartungsfrei. Selbst bei verschmutzten Emitterspitzen fällt das Gerät nicht aus, da + und – an jeder Emitterspitzen anliegt. Es wird lediglich mehr Zeit benötigt um die Ladung zu neutralisieren. Regelmäßige Wartungszyklen gehören der Vergangenheit an.

The ionizers from Core Insight are maintenance-free. Even with dirty emitter tips, the device will not fail, as + and - are applied to each emitter tip. It only takes more time to neutralize the charge. Regular maintenance cycles are a thing of the past.

ÜBERWACHUNGSSCHNITTSTELLE / *FACILITY MONITORING SYSTEM*

Über die Überwachungsschnittstelle von Core Insight, wird das Ionisiergerät in Echtzeit überwacht! Sollte die anliegende Emitterspannung abfallen, gibt das Ioniergerät einen visuellen (LED), sowie ein akustisches Alarmsignal (Summen) aus. Ein Anschluss an externe Signalgeber ist ebenfalls möglich.

Through the Facility Monitoring System of Core Insight, the ionizer is monitored in real time! Should the applied emitter voltage drop, the ionizer will emit a visual (LED) and an audible alarm (buzzing). A connection to external signalers is also possible.

AUTOBALANCE / *AUTOBALANCE*

Die Core Insight Autobalance Technologie regelt automatisch die Abgabe von positiven und negativen Ionen zur optimalen Neutralisierung der entstandenen Ladung.

The Core Insight Autobalance technology automatically regulates the delivery of positive and negative ions for optimal neutralization of the resulting charge.

ÖFFNEN DER GERÄTE / *OPENING THE EQUIPMENT*

Die Geräte lassen sich ohne großen Aufwand öffnen, da die hintere Abdeckung nur über Klips befestigt ist. Eine einfache, schnelle Reinigung der Emitterspitzen ist somit möglich.

The devices can be opened without much effort, since the rear cover is attached only via clips. A simple, quick cleaning of the emitter tips is thus possible.

SELBSTREINIGUNG / *SELF-CLEANING*

Der integrierte Reinigungsmechanismus, entfernt beim An- und Ausschalten des Geräts Fremdkörper an den Emitterspitzen. Dadurch wird eine permanente, schnelle Entladezeit sichergestellt.

The integrated cleaning mechanism removes foreign matter from the emitter tips when the device is turned on and off. This ensures a permanent, fast discharge time.

AUTOSTOP / *AUTOSTOP*

Sicherheit durch Autostop! Über die Autostop-Einrichtung wird die Stromzufuhr für das Lüfterrad unterbrochen, sobald die Schutzabdeckung entfernt wird. Das Lüfterrad kommt dadurch zum Stillstand. Eine sichere Reinigung oder der Austausch von Emitterspitzen kann somit durchgeführt werden.

Safety through auto stop! The auto-stop feature will cut power to the fan as soon as the protective cover is removed. The fan comes to a standstill. Safe cleaning or replacement of emitter tips can thus be carried out.

EMITTERSPITZEN WECHSELN / *CHANGING EMITTER TIPS*

Ein Austausch der Emitterspitzen ist einfach und geht sehr schnell, da diese nur eingesteckt und nicht verklebt sind.

Replacing the emitter tips is easy and very fast, as they are only plugged in and not glued.

Ionisierpistole 470 / *ionizing gun 470*

Die Ionisierpistole 470 mit Autobalance - Funktion ist in vielen Bereichen wie der Leiterplattenmontage und allgemein in der Elektonikfertigung einsetzbar. Ein visueller und ein Audioalarm zeigen an, wenn die Emitterspannung ausfällt.

CoreStat auto-balanced technology, Model 470 Gun Ionizer has designed versatile applications for semiconductor back-end, printed circuit board assembly and general electronics. Visual LED and audio alarms indicate when HV power failures.

Technische Daten / *specifications*

Versorgung / *input voltage:*	24V DC, max. 2 W
Restladung / *balance:*	< ± 15 V
Abklingzeit / *discharge time:*	< 1 s bei 15 cm ± 1000 V auf ± 100 V / *< 1 sec at 15 cm ± 1000 V to ± 100 V*
Luftdruck / *air pressure:*	1 ~ 5 bar / *0.1 ~ 0.5 MPa*
Lufteinlass / *air inlet:*	6 mm Durchmesser / *6 mm diameter*
Betriebsumgebung / *operating environment:*	Temperatur / *temperature*: 15 ~ 35 °C relative Luftfeuchtigkeit / *relative humidity*: 35 ~ 75% RH
Abm. / *dim.* (W x H x D):	154 x 162 x 30 mm
Gewicht / *weight:*	215 g

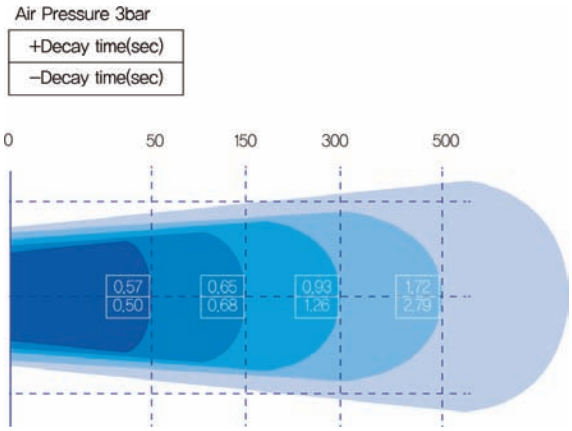

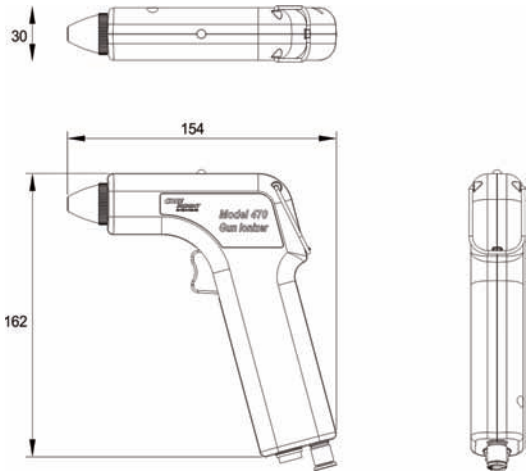

Bestellnr. / *order-no.:* **D-219-470**

Ionisierdüse 4110 und 4120 / *ionizing nozzle 4110 and 4120*

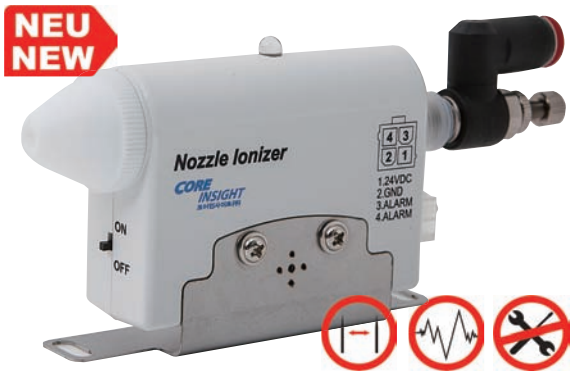

Modell / *type* 4110

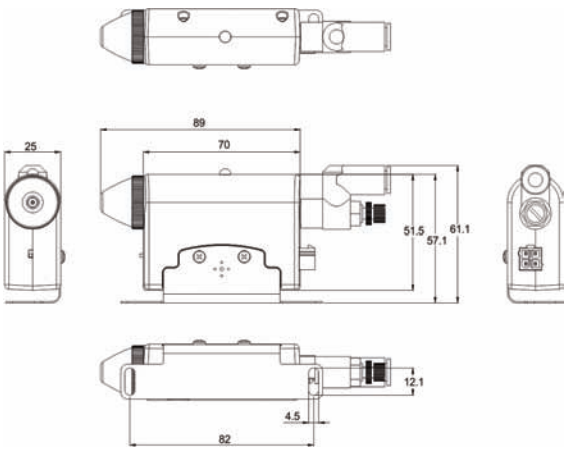

Die Ionisierdüse 4110 verfügt über einen eingebauten Rückkopplungssensor, der ein Ungleichgewicht bei niedrigem Spannungspegel erkennt. Die Überwachungsschnittstelle für den Ausgangsalarm ermöglicht eine Echtzeitüberwachung des Gerätes und gibt bei Ausfall einen optischen (LED) und akustischen (Summer) Alarm aus. Die Ionisierdüse 4110 eignet sich aufgrund seiner geringen Abmessungen besonders für den Einbau in Maschinen, Fertigungslinien, Arbeitsplätze und allg. in Bereichen mit wenig Platz.

Durch die Kombination des Ionisiergerät 4110 mit dem Nozzle-Ionizer-Sensor 4111, einem IR-Sensor, entsteht die Ionisierdüse 4120. Mit diesem können kosten gespart werden, da die Ionisierdüse nun sich nähernde Leiterplatte erkennen kann und nur arbeitet wenn sich eine Leiterplatte im Arbeitsbereich befindet.

The Nozzle 4110 has an integrated feedback sensor to detect an imbalance in low voltage levels. The output alarm and the monitoring interface will allow the real time monitoring of the ionizer status and give visual (LED) and audio (buzzer) alarms when HV power fail. Due to its small size, the Ionizer 4110 is particularly suitable for installation in machines, production lines, workplaces and in general in areas with limited space.

By combining the ionizer 4110 with the Nozzle Ionizer sensor 4111, an IR sensor, the 4120 ionizing nozzle is formed. This can be used to save costs because the ionizing nozzle can now detect an approaching PCB and only works when a PCB is in the working area.

Technische Daten / *specifications*

Versorgung / *input voltage:*	24 V DC, max. 2,2 W
Abklingzeit / *discharge time:*	< 1 s bei 15 cm ± 1000 V auf ± 100 V / *< 1 sec at 15 cm ± 1000 V to ± 100 V*
Luftdruck / *air pressure:*	1 ~ 5 bar / *0.1 ~ 0.5 MPa*
Lufteinlass / *air inlet:*	6 mm Durchmesser / *6 mm diameter*
Betriebsumgebung / *operating environment:*	Temperatur / *temperature*: 15 ~ 35 °C relative Luftfeuchtigkeit / *relative humidity*: 35 ~ 85% RH

Modell / *type* 4110

Restladung / *balance:*	< ± 20 V
Abm. / *dim.* (W x H x D):	134 × 55.5 × 25mm 134 × 61,1 × 25mm (mit Halterung / *with bracket*)
Gewicht / *weight:*	90 g (mit Halterung / *with bracket*)
Bestellnr. / *order-no.:*	**D-219-4110**

Modell / *type* 4120

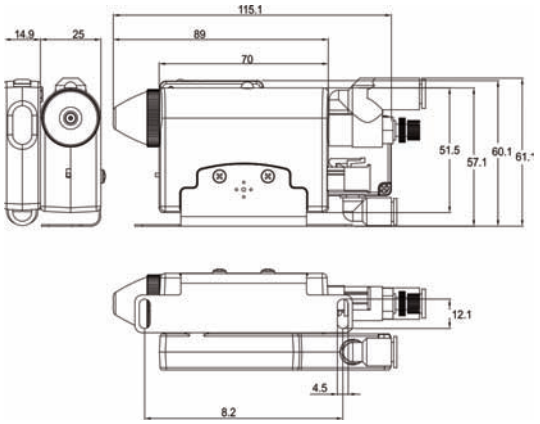

Modell / *type* 4120

Restladung / *balance:*	< ± 20 V
Abm. / *dim.* (W x H x D):	134 × 55.5 × 39,9 mm, 134 × 61,1 × 39,9 mm (mit Halterung / *with bracket*)
Gewicht / *weight:*	170 g (mit Halterung / *with bracket*)
Bestellnr. / *order-no.:*	**D-219-4120**

Infrarotsensor 4111 für Modell 4110 / *infrared sensor 4111 for type 4110*

Abm. / *dim.* (W x H x D):	134 × 55.5 × 25 mm,
Gewicht / *weight:*	90 g
Bestellnr. / *order-no.:*	**D-219-4111**

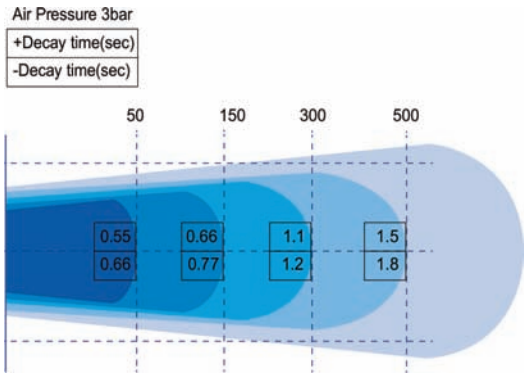

Ionisiergerät 310A / *ionizer 310A*

Das Ionisiergerät 310A benötigt keine regelmäßige Kalibrierung aufgrund der Auto-Balance-Technologie. Die Überwachungsschnittstelle ermöglicht die Echtzeit-Statusüberwachung des Gerätes und gibt visuelle (LED) und akustische (Summer) Alarmsignale aus, wenn die Emitterspannung ausfällt.

Model 310A ionizing blower doesn't required regular based calibration, because of the auto balance technology. Facility monitoring system interface will allow real time ionizer status monitoring and give visual(LED) and audio(buzzer) alarms when HV power fail.

Technische Daten / *specifications*

Versorgung / *input voltage:*	24V DC, max. 7,2 W
Restladung / *balance:*	< ± 20 V
Abklingzeit / *discharge time:*	< 2 s bei 30 cm ± 1000 V auf ± 100 V / *< 2 sec at 30 cm ± 1000 V to ± 100 V*
Luftmenge / *air flow:*	170 m³/ h / *100 cfm*
Betriebsumgebung / *operating environment:*	Temperatur / *temperature*: 15 ~ 35 °C relative Luftfeuchtigkeit / *relative humidity*: 35 ~ 85% RH
Abm. / *dim.* (W x H x D):	125 x 135 x 69,5 mm 152 x 154,5 x 69,5 mm (mit Halterung / *with bracket*)
Gewicht / *weight:*	571 g (mit Halterung / *with bracket*)

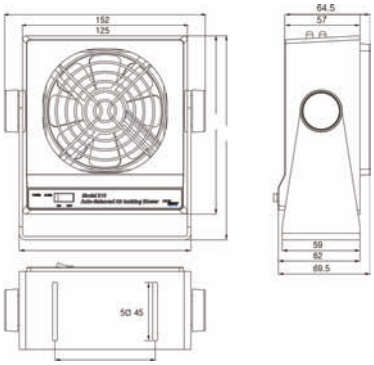

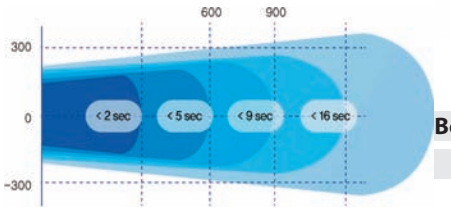

Bestellnr. / *order-no.:* **D-219-310A**

Auf Anfrage auch mit Selbstreinigung erhältlich /
Upon request also available with self-cleaning

Ionisiergerät 310B / *ionizer 310B*

Das Ionisiergerät 310B benötigt keine regelmäßige Kalibrierung aufgrund der Auto-Balance-Technologie. Die Überwachungsschnittstelle ermöglicht die Echtzeit-Statusüberwachung des Gerätes und gibt visuelle (LED) und akustische (Summer) Alarmsignale aus, wenn die Emitterspannung ausfällt.

Model 310B ionizing blower doesn't required regular based calibration, because of the auto balance technology. Facility monitoring system interface will allow real time ionizer status monitoring and give visual(LED) and audio(buzzer) alarms when HV power fail.

Technische Daten / *specifications*

Versorgung / *input voltage:*	24V DC, max. 5,3 W
Restladung / *balance:*	< ± 10 V
Abklingzeit / *discharge time:*	< 3 s bei 30 cm ± 1000 V auf ± 100 V / *< 3 sec at 30 cm ± 1000 V to ± 100 V*
Luftmenge / *air flow:*	102 m³/ h / *60 cfm*
Betriebsumgebung / *operating environment:*	Temperatur / *temperature*: 15 ~ 35 °C relative Luftfeuchtigkeit / *relative humidity*: 35 ~ 75% RH
Abm. / *dim.* (WxHxD):	125 x 135 x 70 mm 152 x 155 x 70 mm (mit Halterung / *with bracket*)
Gewicht / *weight:*	571 g (mit Halterung / *with bracket*)

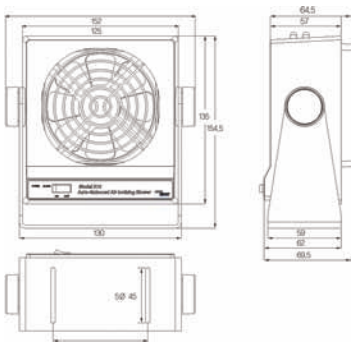

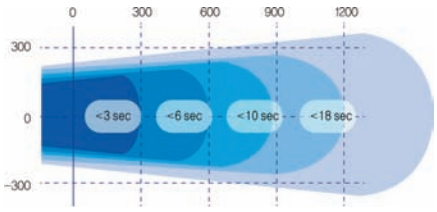

Bestellnr. / *orderno.:* **D-219-310B**

Auf Anfrage auch mit Selbstreinigung erhältlich /
Upon request also available with self-cleaning

Ionisiergerät 360A / *ionizer 360A*

Das Ionisiergerät 360A benötigt keine regelmäßige Kalibrierung aufgrund der Auto-Balance-Technologie. Die Überwachungsschnittstelle ermöglicht die Echtzeit-Statusüberwachung des Gerätes und gibt visuelle (LED) und akustische (Summer) Alarmsignale aus, wenn die Emitterspannung ausfällt. Das Gerät eignet sich aufgrund seiner geringen Abmessungen besonders für den Einbau in Maschinen, Fertigungslinien, Arbeitsplätze und allg. in Bereichen mit wenig Platz.

Model 360A ionizing blower doesn't required regular based calibration, because of the auto balance technology. Facility monitoring system interface will allow real time ionizer status monitoring and give visual(LED) and audio(buzzer) alarms when HV power fail. Due to its small size, the Ionizer is particularly suitable for installation in machines, production lines, workplaces and in general in areas with limited space.

Technische Daten / *specifications*

Versorgung / *input voltage:*	24 V DC, max. 4 W
Restladung / *balance:*	< ± 20 V
Abklingzeit / *discharge time:*	< 5 s bei 30 cm ± 1000 V auf ± 100 V / *< 5 sec at 30 cm ± 1000 V to ± 100 V*
Luftmenge / *air flow:*	46 m³/ h / *27 cfm*
Betriebsumgebung / *operating environment:*	Temperatur / *temperature*: 15 ~ 35 °C relative Luftfeuchtigkeit / *relative humidity*: 35 ~ 75% RH
Abm. / *dim.* (W x H x D):	80 x 110 x 64 mm 105 x 120 x 64 mm (mit Halterung / *with bracket*)
Gewicht / *weight:*	335 g (mit Halterung / *with bracket*)

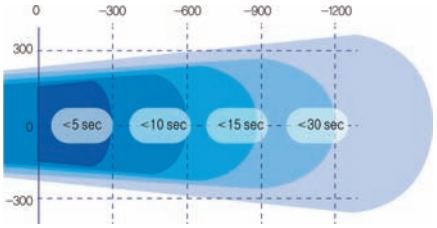

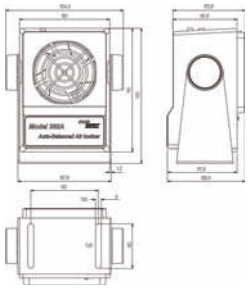

Bestellnr. / *orderno.:* **D-219-360A**

Ionisiergerät 360E / *ionizer 360E*

Das Ionisiergerät 360A-II benötigt keine regelmäßige Kalibrierung aufgrund der Auto-Balance-Technologie. Die Überwachungsschnittstelle ermöglicht die Echtzeit-Statusüberwachung des Gerätes und gibt visuelle (LED) und akustische (Summer) Alarmsignale aus, wenn die Emitterspannung ausfällt. Das Gerät eignet sich aufgrund seiner geringen Abmessungen besonders für den Einbau in Maschinen, Fertigungslinien, Arbeitsplätze und allg. in Bereichen mit wenig Platz.

Model 360A-II ionizing blower doesn't required regular based calibration, because of the auto balance technology. Facility monitoring system interface will allow real time ionizer status monitoring and give visual(LED) and audio(buzzer) alarms when HV power fail. Due to its small size, the Ionizer is particularly suitable for installation in machines, production lines, workplaces and in general in areas with limited space.

Technische Daten / *specifications*

Versorgung / *input voltage:*	24 V DC, max. 4 W
Restladung / *balance:*	< ± 10 V
Abklingzeit / *discharge time:*	< 5 s bei 30 cm ± 1000 V auf ± 100 V / *< 5 sec at 30 cm ± 1000 V to ± 100 V*
Luftmenge / *air flow:*	46 m³/ h / *27 cfm*
Betriebsumgebung / *operating environment:*	Temperatur / *temperature*: 15 ~ 35 °C relative Luftfeuchtigkeit / *relative humidity*: 35 ~ 75% RH
Abm. / *dim.* (W x H x D):	80 x 110 x 64 mm 105 x 120 x 64 mm (mit Halterung / *with bracket*)
Gewicht / *weight:*	335 g (mit Halterung / *with bracket*)

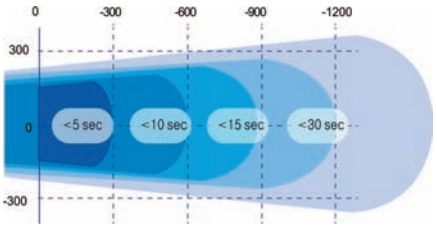

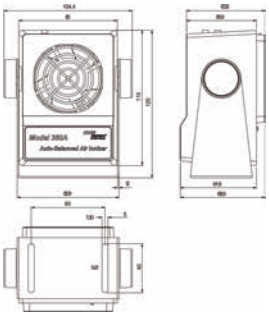

Bestellnr. / *orderno.:* **D-219-360A-II**

Ionisiergerät 3110 / *ionizer 3110*

Das Ionisiergerät 3110 benötigt keine regelmäßige Kalibrierung. Die Schnittstelle des Facility-Monitoring-Systems ermöglicht eine Echtzeit-Statusüberwachung des Geräts sowie einen visuellen (LED) und akustischen (Summer) Alarm, wenn die Stromversorgung ausfällt und aus dem Gleichgewicht gerät.

Model 3110 ionizing blower doesn't required regular based calibration. Facility monitoring system interface will give real time ionizer status monitoring and visual (LED), audible (buzzer) alarm when HV power fail and out of balance.

Technische Daten / *specifications*

Versorgung / *input voltage:*	24 V DC, max. 13 W
Restladung / *balance:*	< ± 20 V
Abklingzeit / *discharge time:*	< 1 s bei 30 cm ± 1000 V auf ± 100 V / *< 1 sec at 30 cm ± 1000 V to ± 100 V*
Luftmenge / *air flow:*	170 m^3/ h / *100 cfm*
Betriebsumgebung / *operating environment:*	Temperatur / *temperature*: 15 ~ 35 °C relative Luftfeuchtigkeit / *relative humidity*: 35 ~ 85% RH
Abm. / *dim.* (W x H x D):	148 x 185 x 76,6 mm 188 x 204,5 x 76,6 mm (mit Halterung / *with bracket*)
Gewicht / *weight:*	980 g (mit Halterung / *with bracket*)

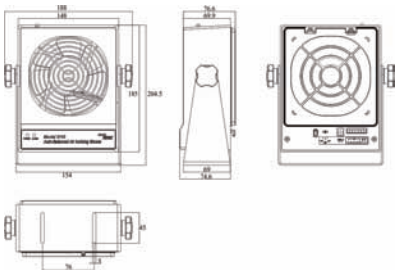

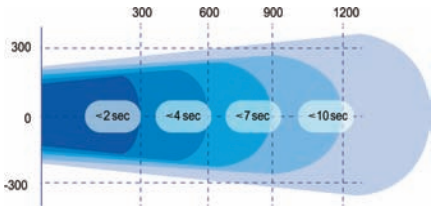

Bestellnr. / *order-no.:* **D-219-3110**

Ionisiergerät 3810 / *ionizer 3810*

Das Ionisiergerät 3810 benötigt keine regelmäßige Kalibrierung. Die Schnittstelle des Facility-Monitoring-Systems ermöglicht eine Echtzeit-Statusüberwachung des Geräts sowie einen visuellen (LED) und akustischen (Summer) Alarm, wenn die Stromversorgung ausfällt und aus dem Gleichgewicht gerät.

Model 3810 ionizing blower doesn't required regular based calibration. Facility monitoring system interface will give real time ionizer status monitoring and visual (LED), audible (buzzer) alarm when HV power fail and out of balance.

Technische Daten / *specifications*

Versorgung / *input voltage:*	24 V DC, max. 13 W
Restladung / *balance:*	< ± 5 V
Abklingzeit / *discharge time:*	< 1 s bei 30 cm ± 1000 V auf ± 100 V / *< 1 sec at 30 cm ± 1000 V to ± 100 V*
Luftmenge / *air flow:*	170 m^3/ h / *100 cfm*
Betriebsumgebung / *operating environment:*	Temperatur / *temperature*: 15 ~ 35 °C relative Luftfeuchtigkeit / *relative humidity*: 35 ~ 85% RH
Abm. / *dim.* (W x H x D):	148 x 185 x 77 mm 188 x 205 x 77 mm (mit Halterung / *with bracket*)
Gewicht / *weight:*	1 kg (mit Halterung / *with bracket*)

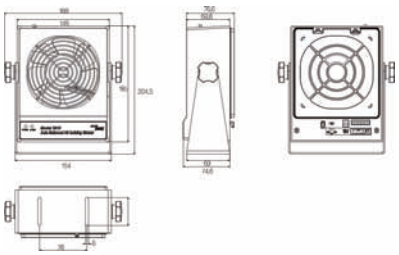

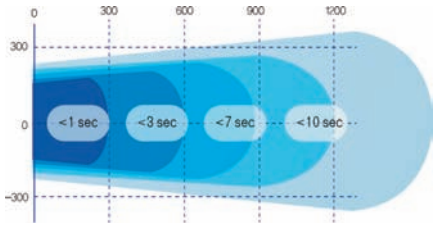

Bestellnr. / *order-no.:* **D-219-3810**

Auf Anfrage auch mit Selbstreinigung erhältlich /
Upon request also available with self-cleaning

Overhead Ionisiergebläse 3302 / *overhead ionizer 3302*

NEU
NEW

Optional mit Fernbedienung /
optionally available with remote control

Das Overhead Ionisiergerät 3302 verfügt über einen eingebauten Rückkopplungssensor, der ein Ungleichgewicht bei niedrigem Spannungspegel erkennt. Die Überwachungsschnittstelle für den Ausgangsalarm ermöglicht eine Echtzeitüberwachung des Gerätes und gibt bei Ausfall der Emitterspannung einen optischen (LED) und akustischen (Summer) Alarm aus.

The overhead ionizer 3302 has an integrated feedback sensor to detect an imbalance in low voltage levels. The output alarm and the monitoring interface will allow the real time monitoring of the ionizer status and give visual (LED) and audio (buzzer) alarms when HV power fail.

Technische Daten / *specifications*

Versorgung / *input voltage:*	100 ~ 240V AC, max. 1A
Restladung / *balance:*	< ± 20 V
Abklingzeit / *discharge time:*	< 2 s bei 45 cm ± 1000 V auf ± 100 V / *< 2 sec at 45 cm ± 1000 V to ± 100 V*
Luftmenge / *air flow:*	170 - 255 m^3/ h / 100 ~ 150 cfm
Betriebsumgebung / *operating environment:*	Temperatur / *temperature*: 15 ~ 35 °C relative Luftfeuchtigkeit / *relative humidity*: 35 ~ 75% RH
Abm. / *dim.* (W x H x D):	680 x 118 x 180 mm
Gewicht / *weight:*	2,6 kg

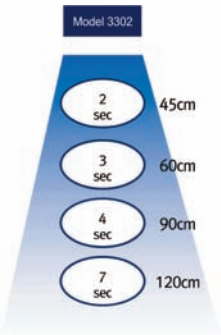

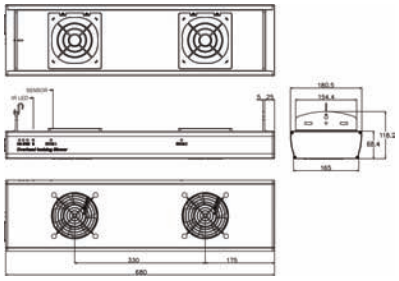

Bestellnr. / *order-no.:* **D-219-3302**

Overhead Ionisiergebläse 3303 / *overhead ionizer 3303*

NEU
NEW

Optional mit Fernbedienung /
optionally available with remote control

Das Overhead Ionisiergerät 3303 verfügt über einen eingebauten Rückkopplungssensor, der ein Ungleichgewicht bei niedrigem Spannungspegel erkennt. Die Überwachungsschnittstelle für den Ausgangsalarm ermöglicht eine Echtzeitüberwachung des Gerätes und gibt bei Ausfall der Emitterspannung einen optischen (LED) und akustischen (Summer) Alarm aus.

The overhead ionizer 3303 has an integrated feedback sensor to detect an imbalance in low voltage levels. The output alarm and the monitoring interface will allow the real time monitoring of the ionizer status and give visual (LED) and audio (buzzer) alarms when HV power fail.

Technische Daten / *specifications*

Versorgung / *input voltage:*	100 ~ 240 V AC, max. 1A
Restladung / *balance:*	< ± 20 V
Abklingzeit / *discharge time:*	< 2 s bei 45 cm ± 1000 V auf ± 100 V / *< 2 sec at 45 cm ± 1000 V to ± 100 V*
Luftmenge / *air flow:*	170 - 255 m^3/ h / 100 ~ 150 cfm
Betriebsumgebung / *operating environment:*	Temperatur / *temperature*: 15 ~ 35 °C relative Luftfeuchtigkeit / *relative humidity*: 35 ~ 75% RH
Abm. / *dim.* (W x H x D):	1000 x 118 x 180 mm
Gewicht / *weight:*	3,6 kg

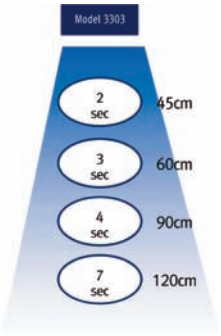

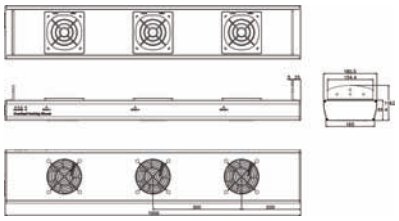

Bestellnr. / *order-no.:* **D-219-3303**

Overhead Ionisiergebläse 3304 / *overhead ionizer 3304*

Optional mit Fernbedienung /
optionally available with remote control

Das Overhead Ionisiergerät 3304 verfügt über einen eingebauten Rückkopplungssensor, der ein Ungleichgewicht bei niedrigem Spannungspegel erkennt. Die Überwachungsschnittstelle für den Ausgangsalarm ermöglicht eine Echtzeitüberwachung des Gerätes und gibt bei Ausfall der Emitterspannung einen optischen (LED) und akustischen (Summer) Alarm aus.

The overhead ionizer 3304 has an integrated feedback sensor to detect an imbalance in low voltage levels. The output alarm and the monitoring interface will allow the real time monitoring of the ionizer status and give visual (LED) and audio (buzzer) alarms when HV power fail.

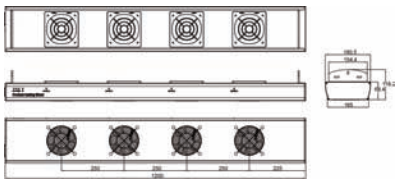

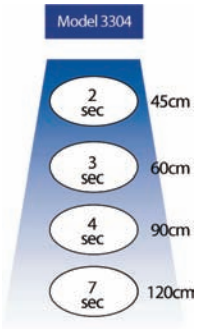

Technische Daten / *specifications*

Versorgung / *input voltage:*	100 ~ 240V AC, max. 1A
Restladung / *balance:*	< ± 20 V
Abklingzeit / *discharge time:*	< 2 s bei 45 cm ± 1000 V auf ± 100 V / *< 2 sec at 45 cm ± 1000 V to ± 100 V*
Luftmenge / *air flow:*	170 - 255 m^3/ h / 100 ~ 150 cfm
Betriebsumgebung / *operating environment:*	Temperatur / *temperature*: 15 ~ 35 °C relative Luftfeuchtigkeit / *relative humidity*: 35 ~ 75% RH
Abm. / *dim.* (W x H x D):	1200 x 118 x 180 mm
Gewicht / *weight:*	4,3 kg

Bestellnr. / *order-no.:* **D-219-3304**

Zur leichteren Bedienung der Overhead Ionisiergeräte 3302, 3303 und 3304 ist optional eine Fernbedienung erhältlich.

For easy operation of the 3302, 3303 and 3304 overhead ionizers, a remote control is optionally available.

Power AN / AUS / *power ON / OFF*

Startknopf der Einstellung / *starting button to set*

Taste zum Sichern der eingestellten Werte und Verlassen des Fernbedienungmodus / *setting value saving and remote mode stop button*

Aufwärtstaste / *up button*

Abwärtstaste / *down button*

Bestellnr. / *order-no.:* **D-219-5331**

Ionisierstab 6200 / *ion bar 6200*

NEU
NEW

Herkömmliches AC-Ionisationssystem, das seit vielen Jahren für industrielle Anwendungen wie Bahnprozesse mit Papier, Folien usw. verwendet wird. Eine spezielle stoßfreie Konstruktion schützt Bediener und Benutzer vor elektrischen Gefahren. Der statische Ionenstab der Serie 6200 kann die Ladung der Isolatoren während des Prozesses ohne Luftunterstützung neutralisieren.

Conventional AC Ionization System used in many years for industrial application such as web processes with paper, films etc. Special shock-less design will protect operators and users from electrical hazards. Model 6200 series Static Ion Bar can neutralize charge on insulators during processes without air assist.

Technische Daten / *specifications*

Gehäuse / *housing:*	Eloxiertes Aluminium / *alumium anodized*
Innen / *inner:*	Teflon / *teflon*
Emitter / *emitters:*	Edelstahl / *stainless steel*
Luftdruck / *air pressure:*	1 ~ 5 bar / *0.1 ~ 0.5 MPa*
Montageabstand / *mounting distance:*	20 mm ~ 1000 mm von Objektoberfläche / *20 mm ~ 1000 mm from target surface*
Max. Geschwindigkeit / *max speed:*	360 m / min oder / *or* 6 m / s
Abm. / *dim.* (W x H x D):	100/300 x 76 x 42 mm
Stromversorgung / *power supply:*	Modell 610 oder Modell 620 / *model 610 or model 620*

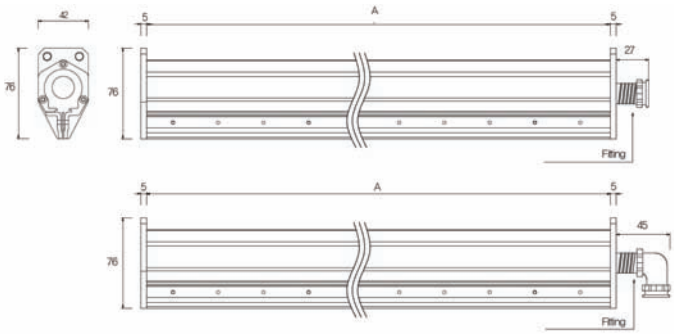

Länge / *length:*	**100 mm**	**300 mm**
Bestellnr. / *order-no.:*	**D-219-6200-100**	**D-219-6200-300**

Weitere Längen bis maximal 3000 mm auf Anfrage / *other length up to max. 3000 mm upon request*

Modell 610 AC Stromversorgung / *model 610 AC power supply*

Eingangsspannung / *input voltage:*	100 ~ 240 V AC, 50 / 60 Hz
Ausgangsspannung / *output Voltage:*	5 kV AC High Voltage
Energieverbrauch / *power consumption:*	2 mA
Gehäuse / *housing:*	Aluminium, pulverbeschichtet / *alumium, powder coated*
Abm. / *dim.* (H x D x L):	102 x 140 x 160 mm 102 x 140 x 199 mm (mit Halterung / *with bracket*)
Gewicht / *weight:*	4,5 Kg
Betriebsumgebung / *operating environment:*	Temperatur / *temperature*: 15 ~ 35 °C relative Luftfeuchtigkeit / *relative humidity*: 35 ~ 75% RH

Bestellnr. / *orderno.:* **D-219-610**

Modell 620 AC Stromversorgung / *Model pulsed 620 AC power supply*

Eingangsspannung / *input voltage:*	100 ~ 240 V AC, 50 / 60 Hz
Ausgangsspannung / *output Voltage:*	0 - 7 kV
Energieverbrauch / *power consumption:*	500 mA bei / *at* 2700 mm
Alarm / *alarm:*	Visuell (LED) und Audioalarm (Summer) / *visual (LED) and audio alarm (buzzer)*
Gehäuse / *housing:*	Aluminium, pulverbeschichtet / *alumium, powder coated*
Abm. / *dim.* (H x D x L):	102 x 140 x 160 mm 102 x 140 x 199 mm (mit Halterung / *with bracket*)
Gewicht / *weight:*	1,7 Kg
Betriebsumgebung / *operating environment:*	Temperatur / *temperature*: 15 ~ 35 °C relative Luftfeuchtigkeit / *relative humidity*: 35 ~ 75% RH

Bestellnr. / *order-no.:* **D-219-620**

Deckenionisierer 2300 / *ceiling ionizer 2300*

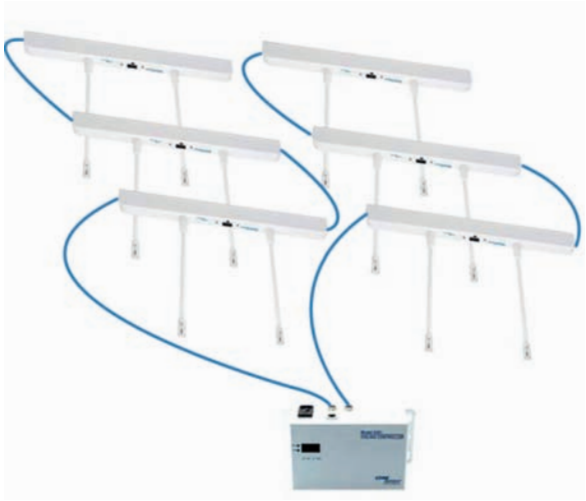

Der AirStat™ Digital Control 2300 Deckenionisierer wurde für eine offene Umgebungen entwickelt, z. B. für Fertigungsbereiche oder große Produktionsflächen. Benutzer können die Ausgangsparameter über eine Fernbedienung mit LED-Anzeige für Spannung und Betriebsdauer genau und sichtbar ändern. Es ermöglicht die Einstellung von Alarmpegeln, Reinigung der Emitterpunkte und Spannungsausfällen. Über die Alarmausgabe über Audio und LED können Benutzer den Fehlerstatus oder die Reinigungszyklen präzise erkennen.

AirStatTM Digital Control Model 2300 Ceiling Ionizer is designed for open environments such as process bay or large production areas. Users can change output paramters accurately and visibly for voltage and operating time through a remote controller with an LED display. It allows adjustment of alarm levels, emitter point cleaning and high voltage power failures. With audio, LED and output alarms, users can identify failure status or cleaning cycle time precisely.

Technische Daten / *specifications*

Eingangsspannung / *input voltage:*	24 V AC, max. 2,4 W
Ausgangsspannung / *output Voltage:*	± 10 kV DC, 100 V adjustment
Ionenemission / *ion emission:*	Gepulste DC-Technologie / *pulsed DC technology*
Offset-Spannung / *offset voltage:*	für jede Anwendung einstellbar / *adjustable for each application*
Anzeige / *display:*	LED, 3-stellig / *3 digit LED*
Steuerung / *control:*	Alle Ausgangsparameter werden mit der Fernbedienung 5711R oder der Steuerung Modell 6301 - 6320 eingestellt. Es wird eine unabhängige Einstellung der Ausgangsparameter und ein synchronisierter Betrieb erreicht. / *All output parameters are adjusted with 5711R remote controller or Model 6301 - 6320 controller. Independent output parameter setting and syncronized operation is achieved.*
Timing:	0,1 ~ 15,0 s AN-Zeitbetrieb für jede Polarität bei einer Einstellung von 0,1 ~ 10,0 s AUS-Zeitbetrieb für jede Polarität bei einer 0,1-s-Einstellung. Anschlüsse RJ-11-modular-Typ / *0.1 ~ 15.0 sec ON Time operation for each polarity at 0.1 sec adjustment 0.1 ~ 10.0 sec OFF Time opeation for each polarity at 0.1 sec adjustment Connectors RJ-11 modular Type*
Emitterstäbe / *emitter rods:*	300 mm Länge / *length* Weitere Längen auf Anfrage / *other lengths upon request*
Betriebsmodus / *operation mode:*	Gepulster Gleichstrom-, Standby- und unabhängige EIN / AUS-Steuerung / *Pulsed DC, Standby and Independent ON / OFF control*
Überwachung / *monitoring:*	RS 485-Anschluss an der Steuerung 6301 - 6320 / *RS 485 terminal on controller 6301 - 6320*
Betriebsumgebung / *operating environment:*	Temperatur / *temperature*: 15 ~ 35 °C relative Luftfeuchtigkeit / *relative humidity*: 20 ~ 60% RH
Abm. / *dim.*(W x H x D):	500 x 46 x 42 mm
Gewicht / *weight:*	590g

Bestellnr. / *order-no.:* **D-219-2300-300**

Optional / *optional*

Über die Kontrolleinheit 6301 können bis zu 20 Geräte 2300 gesteuert werden. / *The control unit 6301 can control up to 20 devices 2300.*

Technische Daten / *specifications*

Eingangsspannung / *input voltage:*	100 ~ 240V AC, max. 15 W
Ausgangsspannung / *output Voltage:*	24 V AC
Alarm / *alarm:*	Visuell (LED) und Audio (Summer) bei Reinigung, Stromausfall und Synchronisation / visual (LED) and audio (buzzer) when cleaning, power fail and sync
Betriebsumgebung / *operating environment:*	Temperatur / *temperature*: 15 ~ 35 °C relative Luftfeuchtigkeit / *relative humidity*: 20 ~ 60% RH
Abm. / *dim.*(W x H x D):	290 x 106,5 x 146,5 mm
Gewicht / *weight:*	3,6kg

Bestellnr. / *order-no.:* **D-219-6301**

Voor informatie en advies:

Adiform B.V.

Bovendijk 205

NL - 3045 PD Rotterdam

tel.: 010 - 437 71 44

fax : 010 - 437 75 95

info@adiform.nl

www.adiform.nl