ADIFORM®

Alles voor ESD-veilig werken

ESD-veilige schoonmaak apparatuur

Óók voor:

- **Werktafels “OP MAAT”**
- **Hoogte verstelbare werktafels**
- **Schuifladekasten en indelingen**
- **Stoelen**
- **Trolleys**
- **Werkbanken**

Behälter / *bottles*

Die ESD-sicheren Behälter haben einen durchschnittlichen Oberflächenwiderstand von 10^9 bis 10^{10} Ω / m^2. Sie leiten eine statische Aufladung von + 5000 V bei 40% relativer Luftfeuchtigkeit in weniger als 2 Sekunden ab. Durch ihre besondere Zusammensetzung reagieren sie nicht mit Lösungen wie Trichlorethan oder Alkohol. Der pH-Wert der getesteten Wasserlösung vor und nach einem siebentägigen Testzeitraum war jeweils unverändert. Farb- oder Materialänderungen konnten nicht festgestellt werden.

Beschreibung / *description*	Inhalt / *volume*	**Bestellnr. / *order-no.:***
① ESD Wasserflasche / *ESD water bottle*	236 ml *(8 oz)*	**C-CE-817-1**
② ESD Wasserflasche / *ESD water bottle*	473 ml *(16 oz)*	**C-CE-817-2**
③ ESD Flussmittel-Dispenser / *ESD flux dispenser*	59 ml *(2 oz)* Nadel / *needle* 1,29 mm	**C-CE-812-1**
③ ESD Flussmittel-Dispenser / *ESD flux dispenser*	59 ml *(2 oz)* Nadel / *needle* 0,81 mm	**C-CE-812-2**
③ ESD Flussmittel-Dispenser / *ESD flux dispenser*	59 ml *(2 oz)* Nadel / *needle* 0,41 mm	**C-CE-812-3**
④ ESD Sprayflasche / *ESD spray bottle*	473 ml *(16 oz)*	**R-SMB-16-ESD**
⑤ ESD Sprayflasche / *ESD spray bottle*	236 ml *(8 oz)*	**R-SMB-8-ESD**
⑥ ESD Sprayflasche / *ESD spray bottle*	59 ml *(2 oz)*	**R-SMB-2-ESD**
⑦ ESD Sprayflasche / *ESD spray bottle*	236 ml *(8 oz)*	**C-CE-816-1**
⑧ ESD Sprayflasche / *ESD spray bottle*	473 ml *(16 oz)*	**C-CE-816-2**

Behälter / *bottles*

These ESD safe bottles have an average surface resistivity of 10^9 to 10^{10} Ω / m^2 and do not have any less desirable features associated with surfactant laden material. These bottles will dissipate a static charge of + 5000 V in less than two seconds at 40% relative humidity. By their chemical nature, they will not have any chemical reactivity with solvents as TCE or alcohol. The pH of the deionized water solutions tested were the same before and after a seven day period. No colour change or any other physical change was noted for any solvents tested.

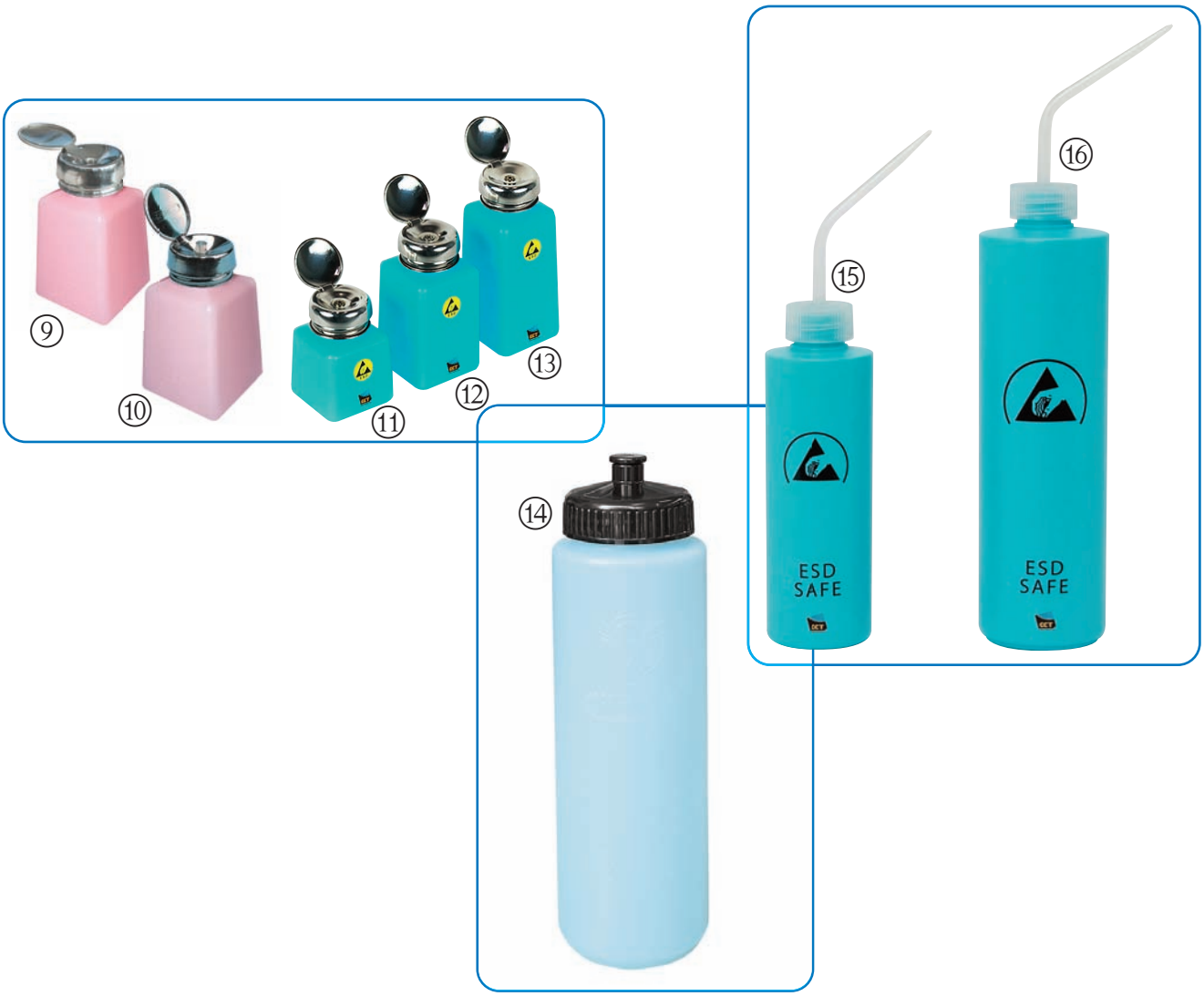

Beschreibung / *description*	Inhalt / *volume*	**Bestellnr. / *order-no.:***
⑨ ESD Solvent Dispenser / *ESD solvent dispenser*	177 ml *(6 oz)*	**C-199-1839**
⑩ ESD Solvent Dispenser mit Spritzschutz / *ESD solvent dispenser with splash guard*	177 ml *(6 oz)*	**C-199-1839AS**
⑪ ESD Solvent Dispenser / *ESD solvent dispenser*	118 ml *(4 oz)*	**C-CE-813-1**
⑫ ESD Solvent Dispenser / *ESD solvent dispenser*	177 ml *(6 oz)*	**C-CE-813-2**
⑬ ESD Solvent Dispenser / *ESD solvent dispenser*	236 ml *(8 oz)*	**C-CE-813-3**
⑭ ESD Sportflasche / *ESD sports bottle*	946 ml *(32 oz)*	**R-SB32-ESD**
⑮ ESD Spritzflasche / *ESD wash bottle*	236 ml *(8 oz)*	**C-CE-815-1**
⑯ ESD Spritzflasche / *ESD wash bottle*	473 ml *(16 oz)*	**C-CE-815-2**

ESD-Haftfolienmatten / *ESD adhesive foil mats*

In Sauberlaufzonen von Eingangsbereichen dient die ESD-Haftfolienmatte zur Reinigung von Schuhsohlen und Rädern. 30 Lagen zäher Polyethylenfolie, die mit einer Beschichtung aus Haftmaterial versehen sind, sorgen für beste Reinigungseigenschaften. Bei Verschmutzung zieht man einfach die oberste Schicht am markierten Rand ab.

In entrance matting systems at entry areas, the ESD adhesive foil mat serves for the cleaning of shoe soles or wheels. 30 layers of ESD PE foil covered with particle adhesive ensure best cleaning properties. Simply pull off the top layer on the marked edge when contaminated.

Ableitwiderstand / *resistance to ground:*	ca. 10^9 Ω
Abmessungen / *dimensions:*	600 x 900 mm
Anzahl Lagen / *layers:*	30
Farbe / *colour:*	blau / *blue*
VPE / *p.u.:*	1 St. / *1 pc.*

Bestellnr. / *order-no.:* **C-199-981ESD**

Auch sehr gut zum Reinigen von Stuhlrollen geeignet. Durch den abgelagerten Schmutz kann die Ableitfähigkeit des Stuhles unterbrochen werden. /
Also very suitable for cleaning of chair castors. The conductivity of the chair can be compromised by settled dirt.

Durch Schmutzablagerungen an Schuhsohlen kann die Ableitfähigkeit der Schuhe unterbrochen werden. /
The conductivity of the shoe sole can be compromised by settled dirt.

Sauberlaufmatte / *cleaning mat*

Textile, antistatische Sauberlaufmatte mit ESD Logo und Schriftzug.

Textile, antistatic cleaning mat with ESD logo and lettering.

Polmaterial / *pile fabric:*	100% Polyamid BFC / *100% polyamide bfc*
Trägermaterial / *carrier material*	Polyester Faserfleece / *polyester fibre fleeces*
Abmessungen / *dimensions:*	1050 mm x 1550 mm
Gesamtstärke / *total thickness:*	ca. 8 mm
Gesamtgewicht / *total weight:*	ca. 4000 g/m² / *4000 g/m² approx.*
Farbe / *colour:*	schwarz gelb / *black yellow*

Matte mit 2,5 cm umlaufenden Stoßrand / *mat with 2.5 cm margin impact*

Bestellnr. / *order-no.:* **C-212-9736**

Floor-Finish

Ohm-Shield AF-5500
Bewährtes, abriebfestes Floor-Finish auf Wasserbasis zur antistatischen und ableitfähigen Behandlung von Böden in EGB-Bereichen, Reinräumen, Medizin usw. AF-5500 eignet sich sowohl zur Behandlung von ableitfähigen als auch von nicht ableitfähigen Bodenbelägen.
Low VOC, high gloss, static dissipative floor finish used in electronic, photographic and pharmaceutical industries. The product can be applied on conductive tiles, non-conductive tiles and floor paint.
Oberflächenwiderstand / *resistance to ground:* 10^7 - 10^9 Ω

Ohm-Shield AF-6500
Floor-Finish wie oben beschrieben jedoch noch dauerhafter und abriebfester da mit neuer Rezeptur auf PU-Basis.
Floor finish as described above but longer lasting because urethane enhanced.
Oberflächenwiderstand / *resistance to ground:* 10^7 - 10^9 Ω

Ohm-Shield AF-7232
Hochglänzendes, abriebfestes Floor-Finish auf Wasserbasis zur antistatischen und ableitfähigen Behandlung von Böden **speziell in Reinräumen**. /
Low VOC, high gloss floor finish on water basis used for antistatic and dissipative floors ***especially in clean rooms.***
Oberflächenwiderstand / *resistance to ground:* 10^7 - 10^9 Ω

Bezeichnung / *description*	**Bestellnr. / *order-no.:*** 3,78 l	**Bestellnr. / *order-no.:*** 18,9 l	Ergiebigkeit / *fertility*
Ohm-Shield AF-5500	**C-199-2127**	**C-199-2128**	25 m^2/l
Ohm-Shield AF-6500	**C-199-2129**	**C-199-2130**	25 m^2/l
Ohm-Shield AF-7232	**C-213-3062**	**C-213-3063**	25 m^2/l

ESD-Bodenreiniger / *ESD floor cleaner*

Ohm-Shield FC-4500
Bodenreinigerkonzentrat mit antistatischen Eigenschaften. Zur Erhaltung und Optimierung der Ableitfähigkeit von EGB-Bodenbelägen. Besonders zur Reinigung von ableitfähigen Bodenbeschichtungen oder mit ESD Floor-Finish behandelten Bodenbelägen geeignet. (Mischverhältnis 1:10).
Static dissipative floor cleaner concentrate based on a low odor, safe solvent and surfactant system (mixing ratio 1:10).

Inhalt / *volume*	3,78 l	18,9 l
Bestellnr. / *order-no.:*	**C-199-2125**	**C-199-2126**

Fussbodenreiniger R 1000 / *floor cleaner R 1000*
Anwendungsbereich: Bodenbeläge aus Kunststoff, Linoleum und Gummi. Kombinationsreiniger zur Wischpflege von elastischen Bodenbelägen. Hinterlässt einen seidenmatten, antistatischen Pflegefilm. Die behandelten Beläge bleiben tritt- und rutschfest. Wirkt schmutzhemmend und ist hautschonend sowie antibakteriell. Frei von Lösemitteln, Phosphat und Formaldehyd. Erfüllt DIN 18 032 für Sportböden **(auch für Tischbeläge geeignet)**.
Application: plastic floor material, linoleum and rubber. Composite cleaner for wiping elastic floor materials. Leaves a weak glimmering, antistatic film. The mats remain skid- and step-proof. Counteracts soiling. Free of solvents, phosphat, and formaldehyde.
Meets DIN 18 032 for sporting floors ***(also suitable for table materials)***.

Inhalt / *volume*	750 ml	5 l	10 l
Bestellnr. / *order-no.:*	**C-100-2176**	**C-100-2178**	**C-100-2179**

ESD-Bürsten / *ESD brushes*

Die Körper der Bürsten bestehen aus elektrisch volumenleitfähigem Kunststoff, bzw. Metall. Die Borsten sind aus volumenleitfähigem, strapazierfähigem Polyamid von hoher Flexibilität. Im Gegensatz zu Borsten aus reinem Kohlenstoff brechen diese nicht und haben dadurch eine erheblich höhere Lebensdauer. /
The handles of these brushes are made out of electrically volume conductive plastic, respectively metal. The bristles are produced of volume conductive, durable polyamide with a high flexibility. In contrast to bristles made of pure carbon, these ones do not break and they have a much longer lifetime.

Ausführung / *type*	Borstenfläche / *bristle area*	Borstenlänge / *bristle length*	Durchgangswiderstand / *volume resistance*	**Bestellnr.** / ***order-no.:***
① Pinsel, lang, einreihig / *long bristle, single row*	25 x 3 mm	25 mm	ca. $10^4\,\Omega$	**C-196-1493**
② Pinsel, kurz, einreihig / *short bristle, single row*	25 x 3 mm	15 mm	ca. $10^4\,\Omega$	**C-196-1499**
③ Pinsel, kurz, einreihig / *short bristle, single row*	3 x 10 mm	15 mm	ca. $10^6\,\Omega$	**C-214-1141C**
④ Pinsel, lang, einreihig / *long bristle, single row*	3 x 12 mm	25 mm	ca. $10^6\,\Omega$	**C-214-1141D**
⑤ Handbürste klein / *cleaning brush*	20 x 70 mm	12 mm	ca. $10^5\,\Omega$	**C-198-1480**
⑥ Handbürste / *cleaning brush*	40 x 110 mm	22 mm	ca. $10^3\,\Omega$	**C-204-6400**
⑦ Handbürste / *cleaning brush*	24 x 65 mm	15 mm	ca. $10^5\,\Omega$	**C-206-1430**
⑧ Handbürste / *cleaning brush*	40 x 150 mm	14 mm	ca. $10^5\,\Omega$	**C-196-1443**
⑨ Handbürste / *cleaning brush*	40 x 150 mm	20 mm	ca. $10^5\,\Omega$	**C-196-1492**
⑩ Reinigungsbürste / *cleaning brush*	15 x 70 mm	20 mm	ca. $10^5\,\Omega$	**C-204-6407**
⑪ Reinigungsbürste / *cleaning brush*	10 x 35 mm	15 mm	ca. $10^5\,\Omega$	**C-198-1498**
⑫ Reinigungsbürste / *cleaning brush*	17 x 110 mm	20 mm	ca. $10^5\,\Omega$	**C-204-6406**
⑬ Reinigungsbürste / *cleaning brush*	5 x 215 mm	48 mm	ca. $10^5\,\Omega$	**C-211-7229**

Lose Borsten von leitfähigen Bürsten können undefinierte Kurzschlüsse auf elektronischen Baugruppen verursachen, wodurch bei der Qualitätsprüfung oft einwandfreie Baugruppen verworfen werden. Diese Bürsten sind daher mit permanent dissipativen Borsten (ca. 10^9 - $10^{10}\,\Omega$) aus Polyamid bestückt. Der Bürstenkörper ist volumenleitfähig (ca. $10^5\,\Omega$). /
Loose bristles of conductive brushes may cause undefined short circuits on electronic boards. Consequently these PCBs fail the quality test although they are actually free from defects. Therefore, these brushes are equipped with permanently dissipative bristles (10^9 - $10^{10}\,\Omega$ approx.) made out of polyamide. The handles are volume conductive ($10^5\,\Omega$ approx.).

⑭

⑮

Ausführung / *type*	Borstenfläche / *bristle area*	Borstenlänge / *bristle length*	Durchgangswiderstand / *volume resistance*	**Bestellnr.** / ***order-no.:***
⑭ Handbürste / *cleaning brush*	40 x 140 mm	20 mm	ca. 10^9 - $10^{10}\,\Omega$	**C-213-8769-20**
⑮ Handbürste / *cleaning brush*	40 x 140 mm	15 mm	ca. 10^9 - $10^{10}\,\Omega$	**C-213-8769-15**

ESD-Besen und Kehrsammler / *ESD broom and dustpan*

Leitfähiges Kehrschaufelset / *conductive dustpan set*

Dieses leichte Kehrschaufelset benötigt wenig Platz und hilft durch seine langstielige Ausführung Schmutz schnell und einfach zu entfernen ohne sich dabei bücken zu müssen. Der Klappdeckel der Schaufel sorgt für eine sichere und hygienische Entsorgung der Abfälle.

This light dustpan set needs only little space for storage and helps to clean up dirt very fast without stooping. The flap lid of the dustpan ensures a safe and hygenic disposal of waste.

Material / *material*:	PP, schwarz, Oberflächenwiderstand ca. 10^4 Ω *PP, black, surface resistance: 10^4 Ω approx.*
Abm. / *dimensions*:	Besen mit leitfähigem Aluminiumstiel (1480 mm) und leitfähigen Borsten, mit ESD-Symbol Schaufel aus leitfähigem Kunststoff (270 x 310 mm) *broom with conductive aluminium handle (1480 mm) and conductive bristles, with ESD symbol* *dustpan made out of conductive plastic (270 x 310 mm)*
Bestellnr. / *order-no.:*	**C-212-1430**

① **Leitfähiger Kehrsammler / *conductive lobby dustpan***

Kehrsammler mit weiter Öffnung und großem Fassungsvermögen. Der Klappdeckel öffnet und schließt sich automatisch, sobald er vom Boden gehoben oder wieder hingestellt wird.

Lobby dustpan with wide opening and large capacity. The hinged lid opens and closes automatically as soon as the dustpan is lifted up from the ground or put down.

Material / *material*:	PP, schwarz, leitfähig, ca. 10^4 Ω / *PP, black, conductive, 10^4 Ω approx.*
Abm. / *dimensions*:	310 x 270 x 103 mm
Bestellnr. / *order-no.:*	**C-212-974**

② **Leitfähige Kehrbesen (ca. 10^4 Ω) / *conductive brooms (10^4 Ω approx.)***
ESD Kehrbesen mit Aluminiumstiel, leitfähigen Borsten und ESD-Symbol /
ESD brooms with aluminium broomstick, conductive bristles and ESD symbol

Aluminiumstiel / *aluminium stick*:	1480 mm	1480 mm
② Bürstenbreite / *brush width*:	300 mm	450 mm
Bestellnr. / *order-no.:*	**C-212-1429**	**C-216-1429-GRB-OS**

ESD-Handbesen und Kehrschaufel / *ESD hand brush and dustpan*

ESD-Handbesen u. Kehrschaufel-Set aus volumenleitfähigen Kunststoff (ca. 10^4 Ω) mit ESD-Symbol
ESD hand brush and dustpan set made out of conductive plastic (10^4 Ω approx.) with ESD symbol.

Abm. / *dimensions:*	HB / *hb*: 275 x 39 x 60 mm - KS / *dp*: 210 x 320 x 50 mm
Material / *material*:	PP, schwarz, volumenleitfähig / *PP, black, conductive* Handbesen / *hand brush* Kehrschaufel / *dustpan*
Bestellnr. / *order-no.:*	**C-212-1428-SET**

ESD-Spachtel / *ESD spatula*

ESD-Spachtel aus leitfähigem Kunststoff (z. B. für Lötpaste)
ESD spatula made out of conductive plastic (e.g. for soldering paste).

Material / *material:* PP, schwarz, dissipativ / *PP, black, dissipative*

Temperaturbeständigkeit / *temperature range*:	-30 - +80 °C	-30 - +80 °C
Abm. / *dimensions*:	76 x 205 mm	110 x 250 mm
Bestellnr. / *order-no.:*	**C-212-20355**	**C-212-20356**

ESD-Abfallbehälter / *ESD waste paper bins*

① **Schwingdeckelabfallbehälter / *swing lid waste bin***

Material /*material*	PP, schwarz, leitfähig ca. 10^4 Ω / *PP, black, conductive 10^4 Ω approx.*
Volumen / *volume*:	50 l
Abmessungen / *dimensions*:	36 x 36 x 65 cm
Bestellnr. / *order-no.*:	**C-213-6980**

② **Schwingdeckel / *swing lid***

Bestellnr. / *order-no.*:	**C-213-6980-D**

③ **Abfallbehälter / *waste paper bin***

Material / *material:*	PP, schwarz, leitfähig ca. 10^4 Ω / *PP, black, conductive 10^4 Ω approx.*
Volumen / *volume*:	18 l
Durchmesser / *diameter*:	310 mm
Höhe / *height*:	320 mm
Bestellnr. / *order-no.*:	**C-193-957**

Mülltüten mit Seitenfalte / *bin liner with gusset*

Material / *material*:	PE, rosa, aminfrei, antistatisch < 10^{12} Ω *PE, pink, amine-free, antistatic < 10^{12} Ω*
Abmessungen / *dimensions*:	460 x 550 x 0.03 mm
Volumen / *volume*:	20 l
VPE / *p.u.:*	200 St. / *pcs.*
Bestellnr. / *order-no.*:	**C-193-017**

ESD-gerechter Abfallbehälter ④ und Abfalleinsatz ⑤ permanent leitfähig (auch passend für Abfallbehälter ③)/
ESD waste paper bin ④ and waste tray ⑤ permanent conductive (also fits waste paper bin ③)

- umlaufender ergonomischer Griffrand mit 2 praktischen Griffmulden
- glatte Innenoberfläche zur einfachen Reinigung
- für den mobilen Einsatz mit einem Satz Rollen ausgestattet

- surrounding edge with 2 practical recessed grips
- easy to clean due to semi-gloss surface
- equipped with a set of wheels for mobile use

	Behälter / *bin*	**Einsatz / *tray***
Volumen / *volume*:	50 l	6 l
Oberflächenwiderstand / *surface resistance*:	< 10^4 Ω	< 10^4 Ω
leitfähige Rollen / *conductive wheels*:	Ø 30 mm	---
Bestellnr. / *order-no.*:	**C-217-1836**	**C-217-1836-AE**

ESD-Mülltonne / *ESD waste bin*

Bei dieser Mültonne wurden besonders stark beanspruchte Bereiche in den Fokus genommen und eine robuste Konstruktion entwickelt. Die Verstärkung des Radkastens und der Achslagerung, als auch die erhebliche Versteifung des Müllgroßbehälters durch die besondere Formgebung im vorderen Bereich sind charakteristische Merkmale. Weiterhin sind die Mülltonnen „lärmgedämmt", da sie einen Geräuschpegel von 92 dB nicht überschreiten.

When designing this waste bin particular attention was paid to areas of the bin subjected to higher stresses during the lifting cycle, for example the front of the wheelie bin body and the wheels and axle supports. The shaping of the front is characteristic for this waste bin. The wheelie bin is „noise reduced" since it does not exceed an operating noise level of 92 dB.

Material / *material*:	PE, dissipativ / *dissipative*
Farbe / *colour:*	anthrazit / *anthracite*
Volumen / *volume*:	120 l
Abmessungen / *dimensions*:	490 x 555 x 1005 mm
Räder / *castors*:	200 mm
Gewicht / *weight*:	ca. 8 kg
Ableitwiderstand / *resistance to ground*:	ca. 10^9 Ω
Bestellnr. / *order-no.*:	**C-216-34298**

Mülltüten / *bin liner*	**mit Seitenfalte / *with gusset***	**ohne Seitenfalte / *without gusset***
Material / *material*:	PE, rosa, antistatisch < 10^{12} Ω *PE, pink, antistatic < 10^{12} Ω*	PE, rosa, antistatisch < 10^{12} Ω *PE, pink, antistatic < 10^{12} Ω*
Abm. /*dim.*:	500 x 500 x 1200 x 80 µm	700 x 1100 x 120 µm
Volumen / *volume*:	120 l	120 l
VPE / *p.u.:*	50 St. / *pcs.*	50 St. / *pcs.*
Bestellnr. / *order-no.*:	**C-216-34298-MT**	**C-193-1101**

EPA-Staubsauger / *EPA vacuum cleaner*

Der neue EPA-Staubsauger „**EPA-VAC**" ist aus ESD-sicherem PP gefertigt und ermöglicht sowohl das Absaugen von groben Verunreinigungen als auch von feinen Partikeln.

*The new EPA vacuum cleaner „**EPA-VAC**" is made out of ESD safe PP and enables the suction of coarse pollutions as well as small particles.*

- Geräuschpegel 54 dB (Saugstufe 1)
- 4-fach Filtersystem mit Micro-Vliesfilterbeutel, Dauer-Feinstaubfilter
- HEPA Filter (H 13) am Luftauslass
- Spezialfiltertüten für Staubklasse M
- 8 Liter nutzbares Beutelvolumen
- umlaufendes Stoßband zum Schutz vor Beschädigungen
- Fahrwerk mit 5 ableitfähigen Rollen
- Ein-Hand-Behälter-Entriegelung
- Zubehörhalterung und Saugrohr-Parkstellung
- Zubehörhalterung mit Fugendüse und Polsterdüse (abnehmbar)
- Kabelhalter zur Kabelaufwicklung, einklappbar
- Aktionsradius von ca. 15 m

- *noise level 54 dB (lowest setting)*
- *four times filter system with micro fleece bag, permanent fine particle filter*
- *HEPA filter (H 13) at the air outlet*
- *special filter bag for dust class M*
- *8 litres usable bag volume*
- *circumferential bumper as protection against damage*
- *chassis with 5 conductive castors*
- *one-handed case release*
- *accessory holder and suction tube parking*
- *accessory holder with crevice nozzle and upholstery nozzle (removable)*
- *cable holder to store the cable, retractable*
- *operating radius: 15 m approx.*

Technische Daten / *specifications*

Schutzklasse / *protection class:*	1	Gewicht / *weight*:	5,9 kg
Netzanschluß / *power supply*:	220 - 240 V / 50 Hz	Fassungsvermögen / *bag capacity*:	8 l
Material / *material*:	PP-ESD	Kabellänge / *cable length*:	12 m
Leistung / *performance*:	900 W	Schlauchlänge / *hose length*:	2,5 m
Luftmenge / *air flow*:	31 l / s	Ø Schlauch / *Ø hose*:	40 mm

Bestellnr. / *order-no.:* **C-215-32127**

EPA-Staubsauger / *EPA vacuum cleaner*

①

②

③

Lieferumfang / *scope of delivery*:
1 x Trocken-Kesselsauger, 1 x Saugschlauch mit Handgriff 2,5 m, 2 x Saugrohre, Metall à 0,50 m, 1 x Hartbodendüse ①, 1 x Polsterdüse ②, 1 x Fugendüse ③, 1 x Dauer-Feinstaubfilter, 1 x Vliesfilterbeutel, 1 x HEPA-Filter, Bedienungsanleitung (deutsch / englisch)
1 x Dry tub vac, 1 x Suction hose with handle 2,5 m, 2 x Suction tubes, 0.50 m each, 1 x Hard floor nozzle ①, 1 x Upholstery nozzle ②, 1 x Crevice nozzle ③, 1 x Permanent fine dust filter, 1 x Dust bag, 1 x HEPA-filter, Operating instructions (German / English)

④ Micro-Vliesfilter-Beutel (Staubklasse M) / ④ *micro-fleece dust bags (dust class M):*	5 St. / *pcs.*	70 St. / *pcs.*
Bestellnr. / *order-no.:*	**C-215-32127-MVB**	**C-215-32127-MVB-UK**

④

⑤

⑤ Papierfilterbeutel (Staubklasse L) / ⑤ *paper dust bags (dust class L):*	10 St. / *pcs.*
Bestellnr. / *order-no.:*	**C-215-32127-PFB**

⑥ HEPA-Filter (H 13) / *HEPA filter (H 13)*	
Bestellnr. / *order-no.:*	**C-215-32127-HF**

⑥

⑦

⑦ Motorschutzfilter / *motor protection filter*	
Bestellnr. / *order-no.:*	**C-215-32127-MSF**

Zubehör teilweise mit ESD-Staubsauger 555-ESD-S/E tauschbar /
accessories partially exchangeable with the vacuum cleaner 555-ESD-S/E

Staubsauger für den ESD-Bereich / *Vacuum cleaner for EPA*

Der ESD-Reinraumstaubsauger „Safe-T-Vac" ist aus ESD-sicherem PP gefertigt und ermöglicht sowohl das Absaugen von groben Verunreinigungen als auch von feinen Partikeln. /

The ESD cleanroom „Safe-T-Vac" is made out of ESD safe PP and enables the suction of coarse pollutions as well as small particles.

Technische Daten / *specifications*

Netzanschluß / *power supply:*	220 - 230 V / 50 Hz
Material / *material:*	PP-ESD
Leistung / *performance:*	1250 W
Luftmenge / *air flow:*	50 l / s
Gewicht / *weight:*	6,3 kg
Fassungsvermögen / *bag capacity:*	9 l
Kabellänge / *cable length:*	10 m
Schlauchlänge / *hose length:*	2,5 m
Ø Schlauch / *Ø hose:*	40 mm
Bestellnr. / *order-no.:*	**C-103-3975**

Lieferumfang / *scope of delivery:*
Staubsauger, Aluminiumbürste, Rundbürste, Fugendüse, Polsterdüse, Schlauch, Aluminiumverlängerungsrohre (2 x 530 mm, 1 x 350 mm), Kabel, Staubbeutel

Vacuum cleaner, aluminium brush, round brush, crevice nozzle, cushion nozzle, hose, aluminium extension pipes (2 x 530 mm, 1 x 350 mm), cable, paper dust bags

Ersatzbeutel / *paper dust bags*
VPE = 10 St. / *p.u. = 10 pcs*

Bestellnr. / *order-no.:*	**C-205-3909**

Ersatzmotorfilter und Filterkasetten auf Anfrage /
motor and cartridge filter upon request

Staubsauger für den ESD-Bereich / *Vacuum cleaner for EPA*

EGB-Staubsauger „**555-ESD-S**", komplett aus leitfähigem, EGB-gerechtem Material gefertigt. Leicht, handlich und kompakt, mit Schultergurt zum leichten Transport ausgerüstet. Kann bei Bedarf auch als Gebläse verwendet werden.

*All parts of the fully ESD safe vacuum cleaner type „**555-ESD-S**" are made out of conductive material. It is compact, light and equipped with a carrying belt for easy handling. Can also be used as blower.*

Abmessungen / *dimensions*:	31,5 x 12 x 18,5 cm
Gewicht / *weight*:	2,2 kg
Länge Saugschlauch / *hose length*:	1,3 m
Zuleitung / *power cord length*:	3 m
Versorgung / *power supply*:	230 V, 50 Hz
Leistung / *performance*:	880 W
Staubkapazität / *dust capacity*:	1,2 l

Bestellnr. / *order-no.*: C-101-2974

ESD-Staubsauger „555-ESD-S-E" / *ESD vacuum cleaner type „555-ESD-S-E"*

Ausführung wie „555-ESD-S", jedoch mit Regler. Saug- und Blasleistung kann individuell angepasst und der Geräuschpegel dadurch reduziert werden.

Same as „555-ESD-S" but equipped with adjustable suction / blower power. This allows a reduction of the noise level.

Bestellnr. / *order-no.*: C-101-2975

Zubehör / *accessories*

① Gummidüse, weich / *flexible rubber nozzle, soft:*
Länge / *length*: 30 cm

Bestellnr. / *order-no.*: C-199-2969

② Gummidüse, weich, mit abnehmbarer Bürste / *flexible rubber nozzle, soft with removable brush:*
Länge / *length*: 34 cm
Bürste mit harten Schweineborsten / *brush with hard pig hair*

Bestellnr. / *order-no.*: C-199-2965-H

Bürste mit mittelharten Pferdehaaren / *brush with medium hard horse hair*

Bestellnr. / *order-no.*: C-199-2965-M

Bürste mit weichem Ziegenhaar / *brush with soft goat hair*

Bestellnr. / *order-no.*: C-199-2965-W

③ Bodendüse aus Aluminium / *aluminium nozzle:*
Breite / *width*: 145 mm

Bestellnr. / *order-no.*: C-199-2970

④ u. ⑤ Satz Spezial-Filterbeutel / *set of special filter bags*:
Filterung bis zu einer Partikelgröße von 0,3 µm /
filter bags for dust retention down to 0.3 µm

Bestellnr. / *order-no.*: 5 St. / *pcs.* C-199-2971

Bestellnr. / *order-no.*: 10 St. / *pcs.* C-199-2972

⑥ Kombinierter Micro-Filter / *combined micro filter*:
mehrstufiger Mikrofilter kombiniert mit Aktivkohle-Motorfilter, Filterung bis zu einer Partikelgröße von 0,12 µm / *multilayer micro filter combined with charcoal motor filter, dust retention down to 0.12 µm*

Bestellnr. / *order-no.*: 1 St. / *pc.* C-199-2973

Zubehör teilweise mit „EPA-Vac" Reinraumstaubsauger tauschbar /
accessories partially exchangeable with the „EPA-Vac" cleanroom vacuum cleaner

Reinigungstücher / *cleaning wipes*

WIPEX®-AIRLAID MARS
Saugstark, antistatisch, sterilisierbar, fusselarm, mehrfach verwendbar, nassreißfest

High absorbency, antistatic, sterilisable, low-linting, reusable, wet tearproof

Material / *material:*	Zellstoff / *cellulose*
Farbe / *colour:*	weiß / *white*
Größe / *size:*	300 x 380 mm, Z-gefaltet / *Z-shape folded*
VPE / *p.u.:*	500 Tücher / *wipes*
Ableitwiderstand / *resistance to ground:*	ca. 10^9 - 10^{10} Ω
Bestellnr. / *order-no.:*	**C-199-2800**

WIPEX®-SPEZIAL
Bindemittel- und chemikalienfrei, sterilisierbar, nassreißfest, lösungsmittelbeständig, weich, fusselarm, überdurchschnittliche Saugeschwindigkeit

Free of chemicals and binders, sterilisable, wet tearproof, resistant to solvents, soft, low-linting, very high absorbance speed

Material / *material:*	100% Natur-Viskose-Fasern / *100% natural viscose*
Farbe / *colour:*	weiß / *white*
Größe / *size:*	300 x 380 mm, Z-gefaltet / *Z-shape folded*
VPE / *p.u.:*	400 Tücher / *wipes*
Ableitwiderstand / *resistance to ground:*	ca. 10^{10} Ω
Bestellnr. / *order-no.:*	**C-199-2801**

WIPEX®-STAR
Antistatisch, ist mehrfach verwendbar, lösungsmittelbeständig und fusselfrei

Antistatic, for multiple use, resistant to solvents, lint-free

Material / *material:*	100% Polypropylen / *100% polypropylene*Farbe
/ *colour:*	blau / *blue*
Größe / *size:*	300 x 380 mm, Z-gefaltet / *Z-shape folded*
VPE / *p.u.:*	500 Tücher / *wipes*
Ableitwiderstand / *resistance to ground:*	ca. 10^5 – 10^7 Ω
Bestellnr. / *order-no.:*	**C-199-2802**

WIPEX®-MICRO
Waschbar bei 90 °C, sterilisierbar, fusselfrei

Washable at 90 °C, sterilisable, lint-free

Material / *material:*	50% Polyamid, 50% Polyester / *50% polyamide, 50% polyester*
Farbe / *colour:*	weiß / *white*
Größe / *size:*	400 x 380 mm, Z-gefaltet / *Z-shape folded*
VPE / *p.u.:*	50 Tücher / *wipes*
Ableitwiderstand / *resistance to ground:*	ca. 10^{10} Ω
Bestellnr. / *order-no.:*	**C-199-2806NEU**

WIPEX®-SOFT
Lösungsmittelbeständig, fusselarm, sehr saugfähig, abriebfest, besonders weich und nassreißfest

Solvent resistant, low-linting, highly absorbent, abrasion resistant, very soft and wet tearproof

Material / *material:*	Zellstoffvlies / *nonwoven cellulose fleece*
Farbe / *colour:*	weiß / *white*
Größe / *size:*	300 x 380 mm, Z-gefaltet / *Z-shape folded*
VPE / *p.u.:*	50 oder 900 Tücher / *wipes*
Ableitwiderstand / *resistance to ground:*	ca. 10^{10} Ω
VPE / *p.u.:*	50 Tücher / *wipes*
Bestellnr. / *order-no.:*	**C-199-2803**
VPE / *p.u.:*	900 Tücher / *wipes*
Bestellnr. / *order-no.:*	**C-199-2804**

Reinigungsgerät für Transportwagen / *cleaning device for trolleys*

NEU
NEW

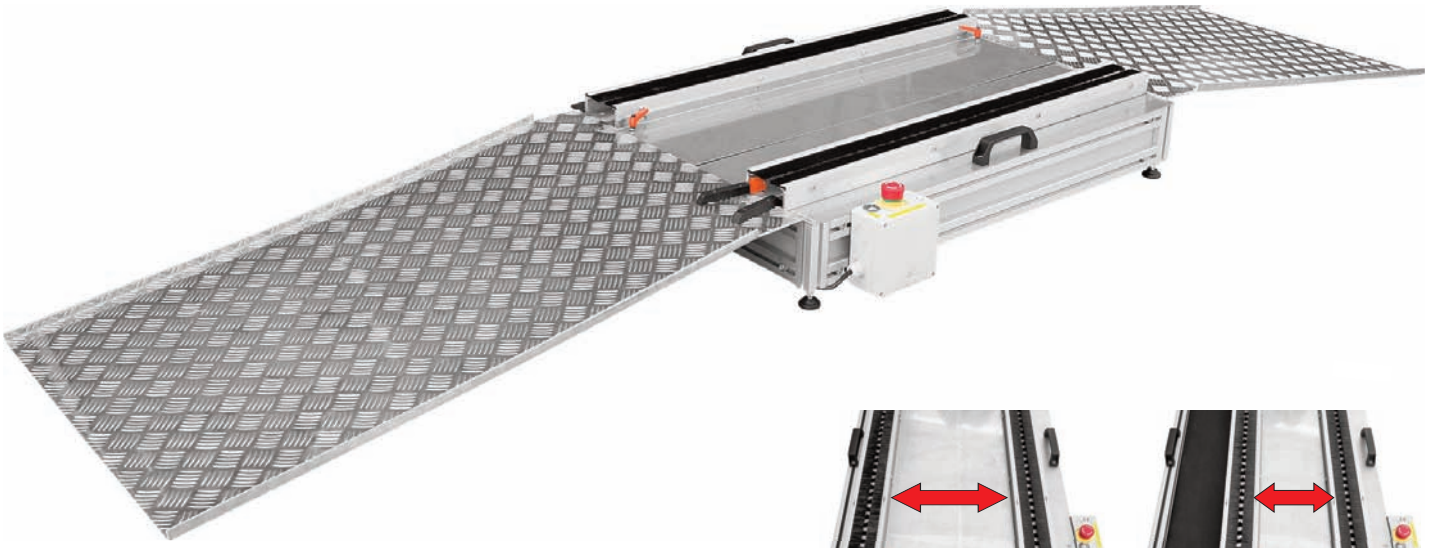

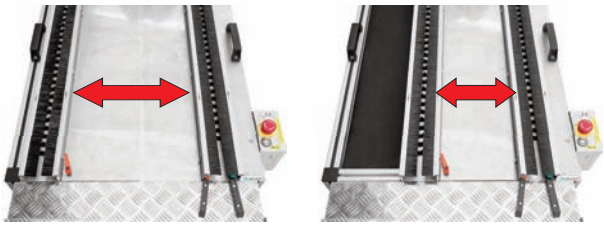

Radreiniger zum Säubern von Transportwagenrollen. Die Verschmutzung der Räder eines Transportwagens beeinflußt dessen Ableitfähigkeit, da der Schmutz wie eine isolierende Trennschicht wirkt. Daher müssen die Rollen eines Transportwagens regelmäßig gereinigt werden. Mit dem Radreinigungssystem können Räder einfach, schnell, und kostengünstig gereinigt werden. Der Radreiniger kann aufgrund seiner Einstellmöglichkeiten für Transportwägen mit einem Radabstand von 300 - 600 mm eingesetzt werden.

Wheel cleaner for cleaning trolley wheels. The contamination of the wheels of a trolley can affect it´s restitance to ground because the dirt can act as an insulating separation layer. Therefore, the rollers of a trolley must be cleaned regularly. With the wheel cleaning system wheels can be cleaned easily, quickly and inexpensively. The wheel cleaner can be used due to its adjustment possibilities for transport vehicles with a wheel distance of 300 - 600 mm.

Technische Daten / *specifications*

Abmessungen / *dimensions:*	1000 / 3000 x 700 x 100 mm
Belastbarkeit / *load:*	250 kg
Netzanschluß / *power supply:*	220 V

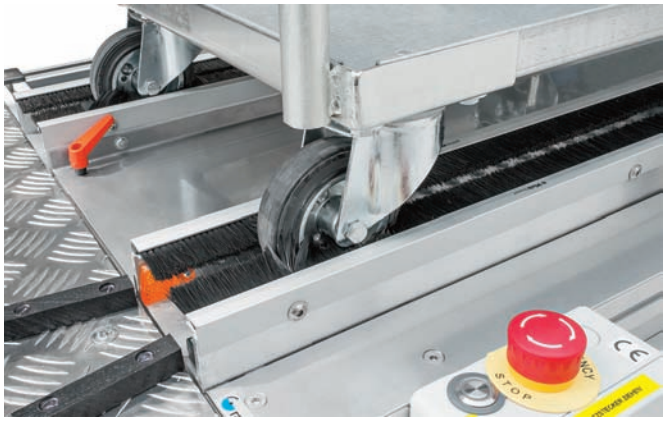

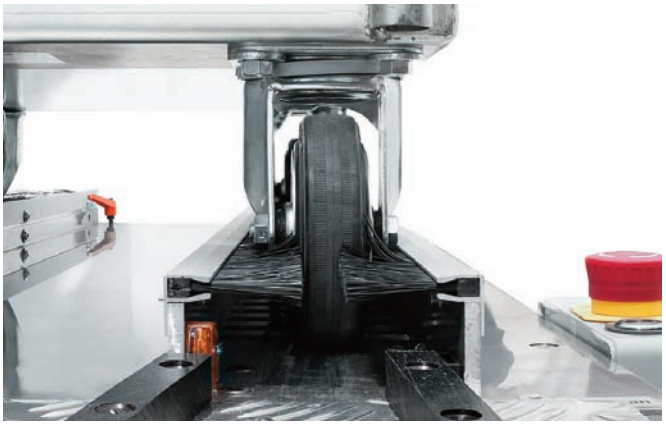

Bestellnr. / *order-no.:* **C-219-11184**

Voor informatie en advies:

Adiform B.V.

Bovendijk 205

NL - 3045 PD Rotterdam

tel.: 010 - 437 71 44

fax : 010 - 437 75 95

info@adiform.nl

www.adiform.nl